Loop-Loc Sicherheitsnetz

AUFBAUANLEITUNG

Schützen sie ihre Familie mit der einzigartigen Sicherheitsabdeckung von Loop-Loc, dem Original aus Amerika, die ohne Probleme den „Elefantentest“ überstand!

Bitte befolgen sie die nachfolgenden Schritte für eine einwandfreie Funktionalität!

Bitte sehen sie sich den beiliegenden Plan mit den einzelnen Befestigungspunkten an. Das Loop-Loc Sicherheitsnetz muss anschließend exakt lt. Plan ausgelegt werden.

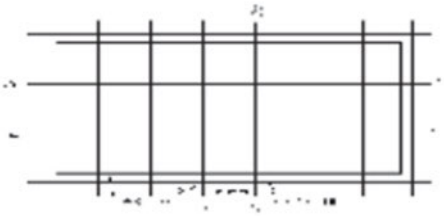

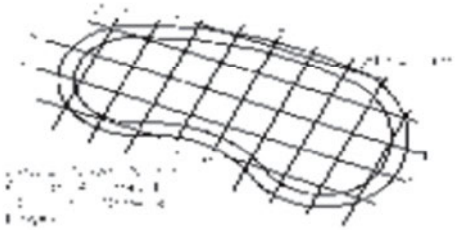

Bitte beachten sie, dass das Pooldoktor Loop-Loc Sicherheitsnetz einen Gurtabstand von 90cm hat und dass der seitliche Überstand der Abdeckung zum Innenmass des Pools bzw. der Poolgrösse zumeist 31 – 40cm (je nach Grösse) beträgt.

Jetzt breiten Sie das Sicherheitsnetz über ihren Pool aus und ordnen sie die Abdeckung nach der späteren Endposition lt. Plan aus. **Der Überstand sollte auf jeder Seite gleich sein.**

Im nächsten Schritt wird die Position der Verankerungen festgelegt. Man misst 51 cm im 90 Grad Winkel vom Rand der Abdeckung, dort wo sich der Gurt befindet. Jetzt wird der Bohrpunkt zB. mit einer Kreide etc. markiert.

Achtung! Je nach Untergrund gibt es verschiedene Verankerungen!

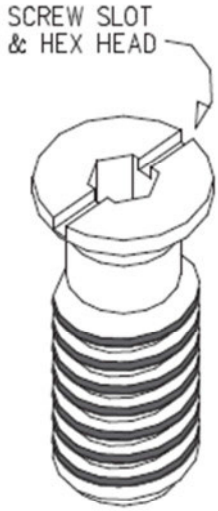

Betonanker (im Standard Lieferumfang)
Nachdem man die Anker Positionen bestimmt hat, bohrt man runde 19mm Löcher ca. 5cm tief in den Untergrund. Hierfür wird am besten eine Schlagbohrmaschine verwendet.

Wichtig! Bevor man die Anker komplett einschlägt, dreht man zuerst die Halterung samt Gewinde aus dem Anker. Man sprüht die Gewinde mit Silikonspray ein – dies beugt Rost vor und stellt sicher, dass man die Anker auch im nächsten Frühjahr und Herbst noch problemlos drehen kann. Diesen Schritt wiederholt man 2x jährlich.

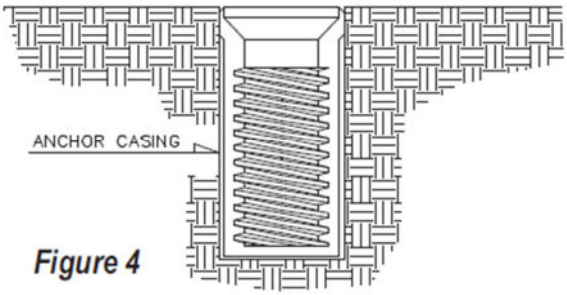

Figure 4

Jetzt schlägt man mit einem Hammer und dem so genannten „Tamping Tool“ (= kleines Rohr zum Einschlagen) das Gehäuse des Ankers in das Loch. Nun dreht man den Stift des Ankers selber in das Gewinde und lässt es ein wenig herausschauen, daran wird später der Verspanner befestigt.

Erdanker / Rohranker

Diese werden zur Befestigung im Rasen oder in lose verlegten oder wenig stabilen Untergrund (z.B Steine im Sandbeet etc) verwendet.

Auf der einen Seite des Ankers ist ein Gewinde, wo der Stift des Ankers später eingedreht wird. Dieser Teil befindet sich später OBEN! Jetzt bohrt man mit einem 25mm Bohrer tief genug um den Anker später einschlagen zu können.

Mit zum Beispiel einem Stück Holz als Schutz hämmert man nun den Erdanker in Position. Nun schraubt man den Stift des Ankers oben ein und lässt diesen ein wenig herausschauen.

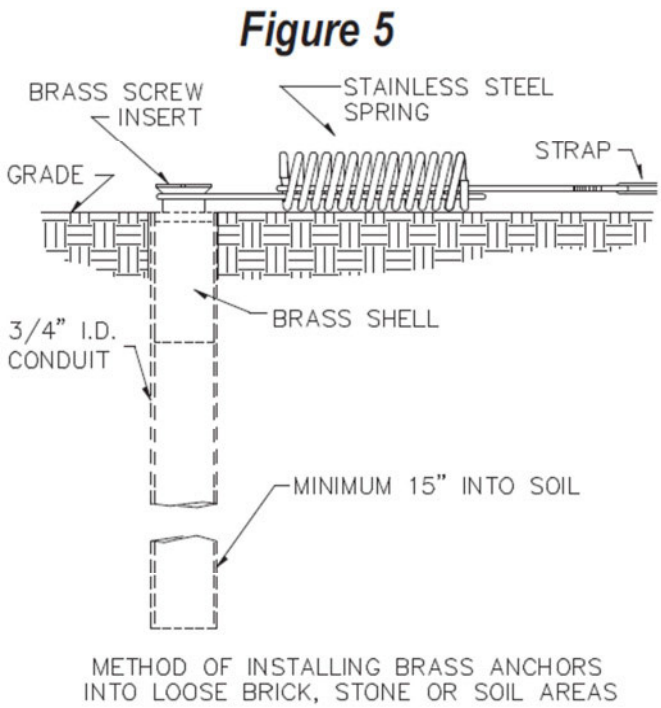

Sicherheitshinweis! Ein Sicherheitsnetz sollte niemals mit mehr als 35% der Befestigungspunkte mit Erdanker im Rasen/Erde befestigt werden – für die restlichen 65% sollte man eine stabile Betonschalung in der Erde vorbreiten.

Holzanker

Wenn das Holz dicker als 4cm ist, dann kann man ohne Probleme die Betonanker verwenden – sonst nimmt man je nach Qualität/Härte des Holzes den speziellen Holzanker oder aber auch die Erdanker.

Für den Holzanker bohrt/fräst man ein 38mm Loch ca. 3 mm tief in das Holz, danach in der Mitte mit 19mm Bohrer ca. 50mm tief. Jetzt setzt man den Holzanker ein und befestigt den Holzanker zusätzlich mit den 4 Befestigungsschrauben.

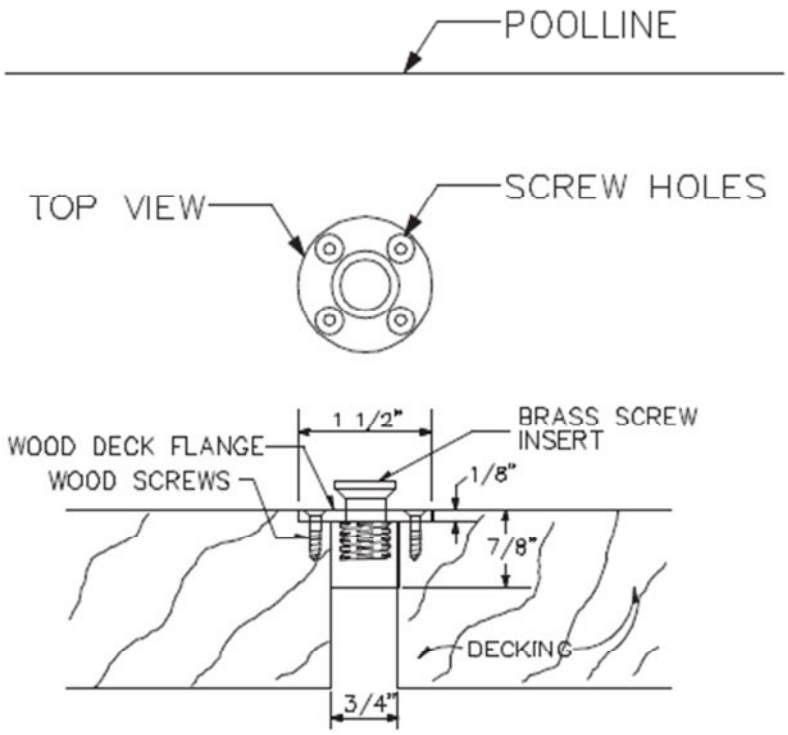

In weiterer Folge montiert man die Verspanner an den Gurten. Bitte beachten sie nachfolgende Zeichnung, dann können sie später einfach die Länge der Bänder einstellen.

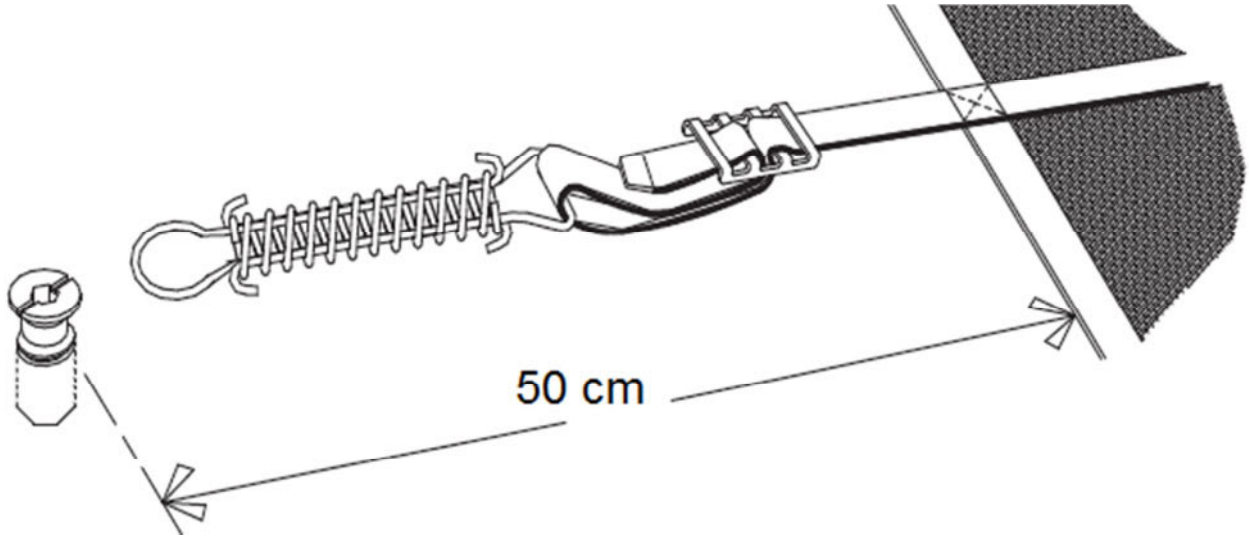

Jetzt verwenden wir die Installationshilfe wie in den Skizzen um die Feder über den Stift des Ankers zu positionieren – dabei wird leicht schräg von hinten über den Stift gehalten und dann nach vorne gedrückt. Mit einer leichten Drehung löst sich die Installationshilfe.

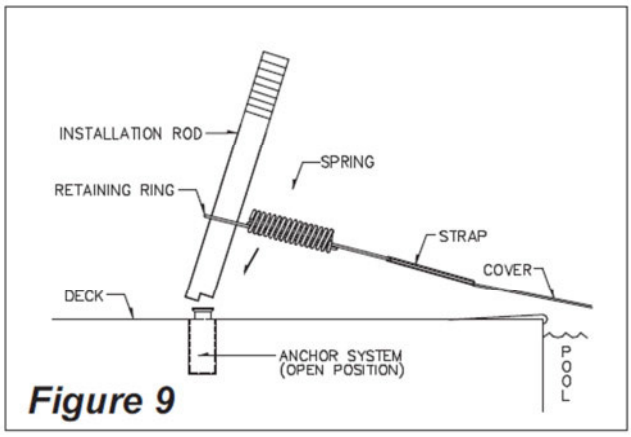

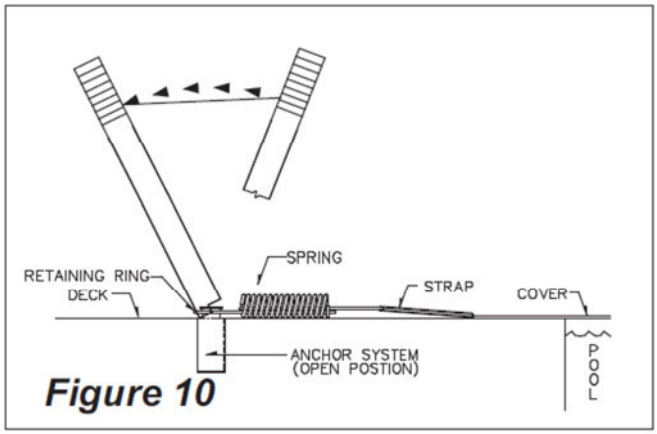

Bitte überprüfen die Kompression/Dehnung der Verspanner – Hinweise:

Erstmalig verwendete Sicherheitsnetze neigen dazu im Karton etwas zu schrumpfen. Daher sollte die Feder beim Verspanner nur bei der Erstinstallation ca. 85-90% gedehnt sein. Nach ca. 2-3 Wochen wird man feststellen, dass sich das Sicherheitsnetz von selber etwas gedehnt hat – daher verkürzt man wieder die Gurte um eine nun langfristig erforderliche Kompression der Feder von 70 – 75% sicherzustellen. 90% nimmt man also nur bei der Erstinstallation.

Wenn man einen Verspanner vom Anker entfernen möchte, dann muss man nur die Installationshilfe anstecken und 180 Grad drehen und schon löst es sich.

Allgemeine Hinweise

Es liegt ein Plan bei, wo Gurte nummeriert sind 1-4 und 5-8. Bitte befolgen sie diese Reihenfolge bei der Bohrung der Anker und Befestigung der Verspanner.

Bei einem **rechteckigen Becken** zieht man mit einer Kreide einen parallelen Strich entlang der Anker, damit diese schön ausgerichtet sind. Nach den ersten 8 Befestigungspunkten arbeitet man sich von der Mitte der Seiten zum Rand hinaus.

Wasserlevel!
Die Absenkung des Wasserspiegels für den Winter darf in schneereichen Gebieten maximal 45cm betragen – sonst muss man das Sicherheitsnetz zusätzlich mit Luftkissen stützen.

Wie befestige ich bei einer Wand?
Wenn die Wand niedriger als 45cm ist, so sollte man eine Gurtverlängerung mit bestellen, es wird außerhalb der Wand befestigt / z.B. Erdanker

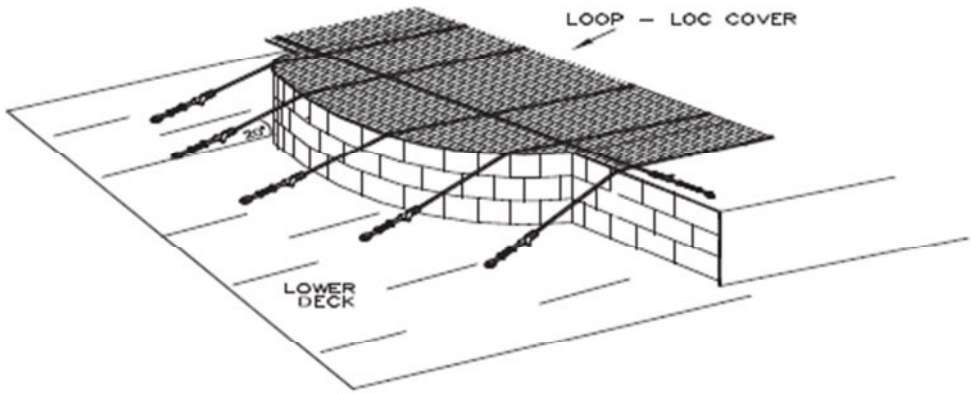
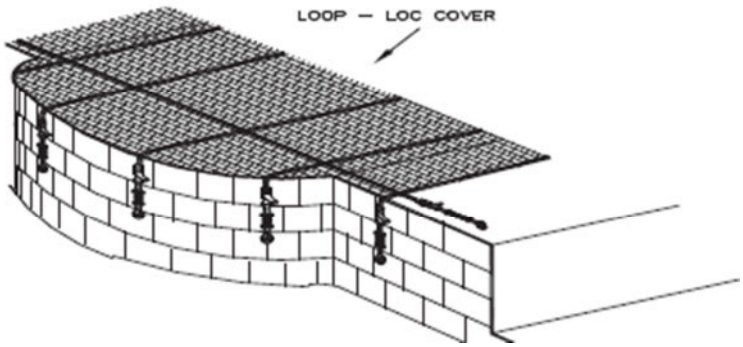
Ist die Wand grösser als 48cm so kann man das Sicherheitsnetz mit den Betonankern direkt in der Wand befestigen: