AUFBAUANLEITUNG

1. Einführung

Cabrio Dome sind klappbare Schwimmbadüberdachungen, die mittels eines Zuges am Zugseil Ihr Schwimmbecken abdecken oder öffnen.
Cabrio Dome können sowohl auf freistehenden als auch auf teil- und volleingebauten Schwimmbecken montiert werden.

Bögen
Zwei klappbare Bögen tragen die Folie über dem Schwimmbecken. Jeder Bogen besteht aus vier Bogenteilen, die mittels Verbindungshülsen zusammengesetzt werden.

Verbindungsseil für Bögen
Die Verbindungsseile für Bögen sind nur bei Schwimmbecken notwendig, welche größer als Ø 3,5 m sind. Sie verhindern das Durchhängen der Bögen und sind schon in den entsprechenden Verbindungshülsen eingesteckt.

Bogenträger, Einsteckhülsen
In die Einsteckhülsen des Bogenträgers werden die Bögen eingesteckt.

Gleitschiene, Schieber
Nur bei Schwimmbecken, die größer als Ø 3,5 m sind, wird auf dem Handlauf eine Gleitschiene montiert, auf welche der Schieber mit den Einsteckhülsen eingehängt wird. Die Gleitschiene ist für das Zusammenklappen der Überdachung notwendig.

Gummiseile, Haken, Stifte
Die Folie wird mittels den Gummiseile an die an den Stahlmantel befestigten Haken gespannt.

Zugseil, Aufstell-Hilfs-Stab
Mittels Zugseil wird die Überdachung aufgestellt oder zusammengeklappt. Wird die Überdachung von einer Person alleine aufgestellt, ermöglicht der Aufstell-Hilfs-Stab, welcher noch vor dem Aufziehen zwischen beiden Bögen eingesteckt wird, ein leichteres Aufziehen der Überdachung über das Schwimmbecken.

2. Befestigung von Bogenträger

- Die Befestigungselemente laut entsprechender Skizze montieren. Dabei an die Anzahl der Steher aufpassen, da die Befestigungselemente an die entsprechende Steher befestigt werden müssen.
- In Ihrem Cabrio Dome-Set sind Befestigungselemente für Schwimmbecken mit verschiedener Anzahl von Stehern enthalten, dadurch bleiben nach der Montage einige Teile übrig.
- Ist die Gleitschiene zu lang, diese absägen und mit einer Feile die Ecken entschärfen.
  Wichtig: eine nicht gekürzte Gleitschiene wird die Folie beim Aufstellen beschädigen.
- Sind die Stützen zu lang, die Länge bestimmen und absägen. Die Stütze muss am festen Boden stehen.

Legende:

Steher

Gleitschiene

1,2,3,4 Skizzen

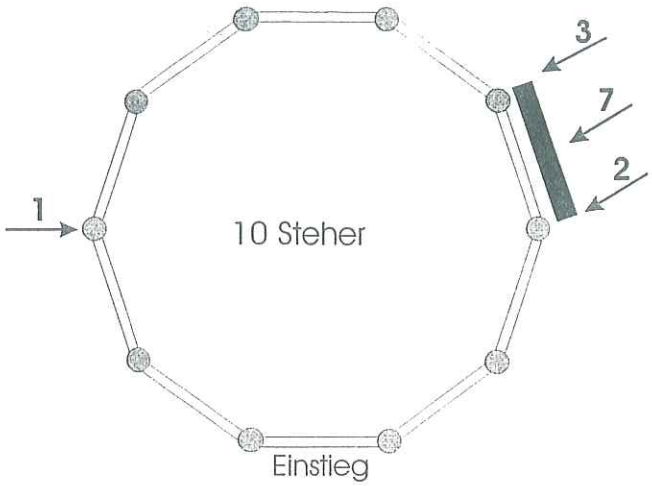

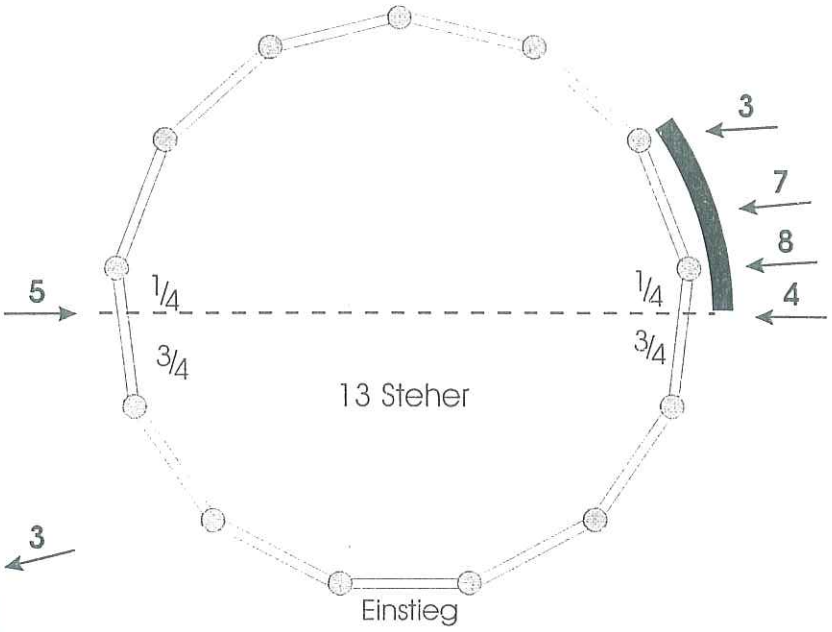

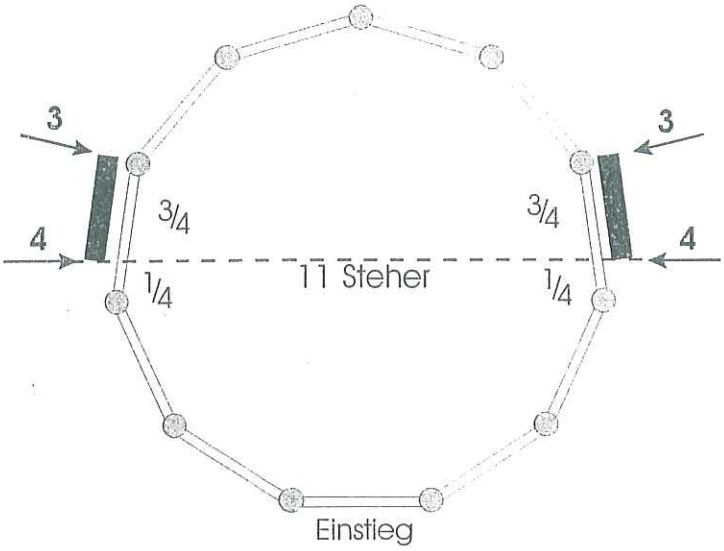

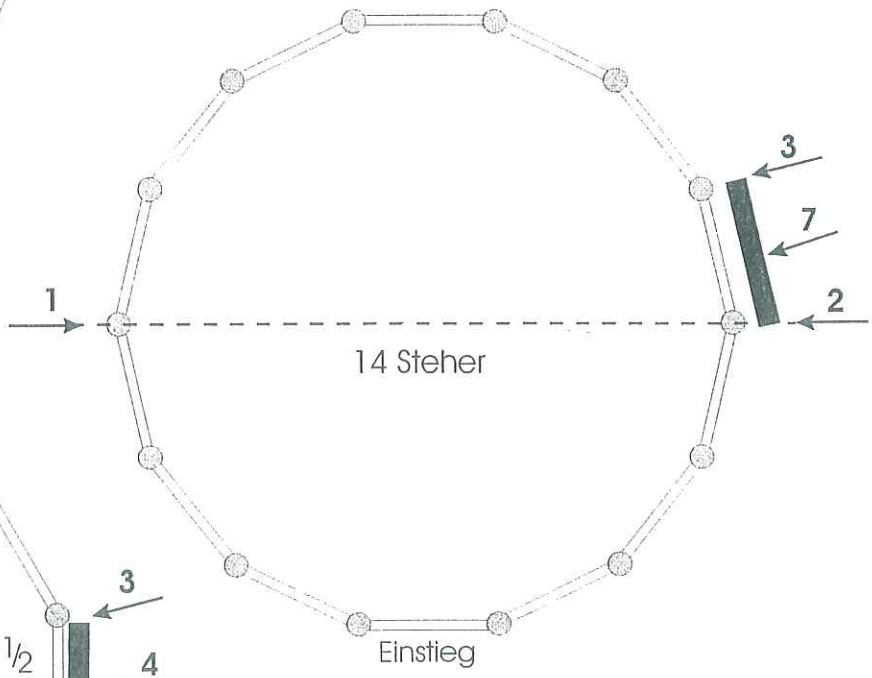

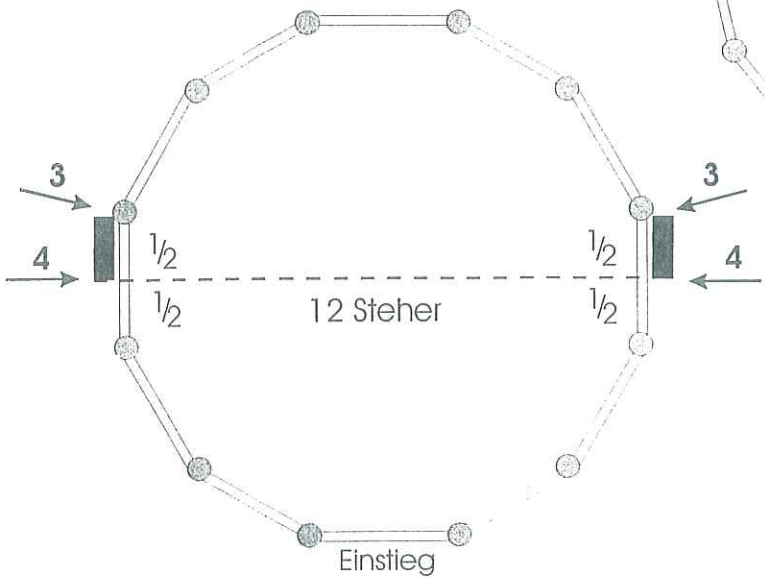

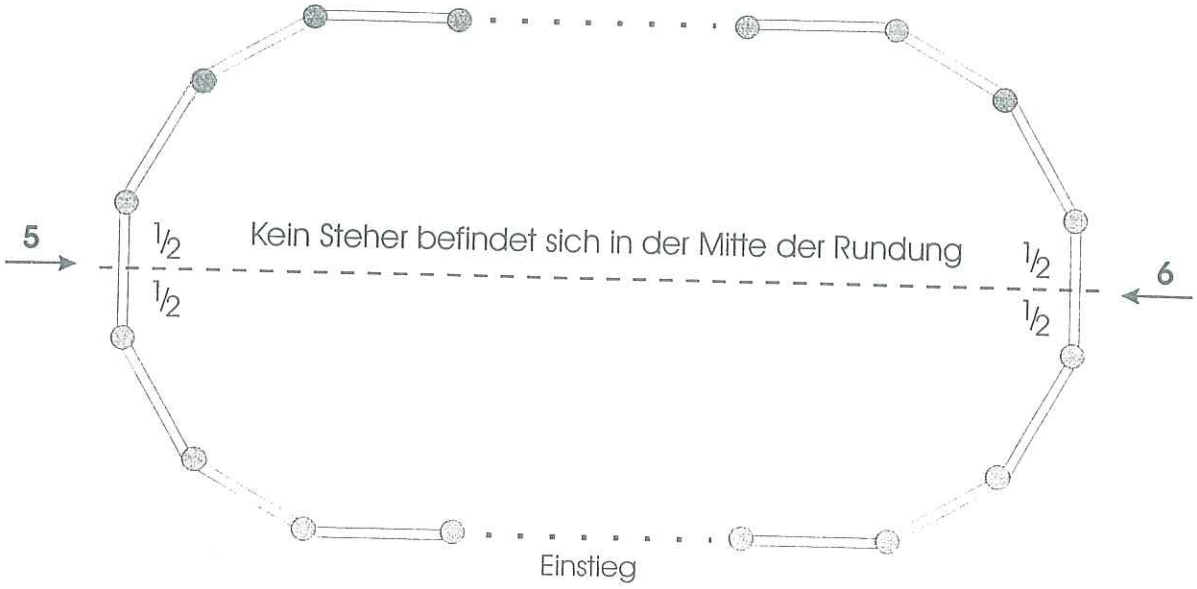

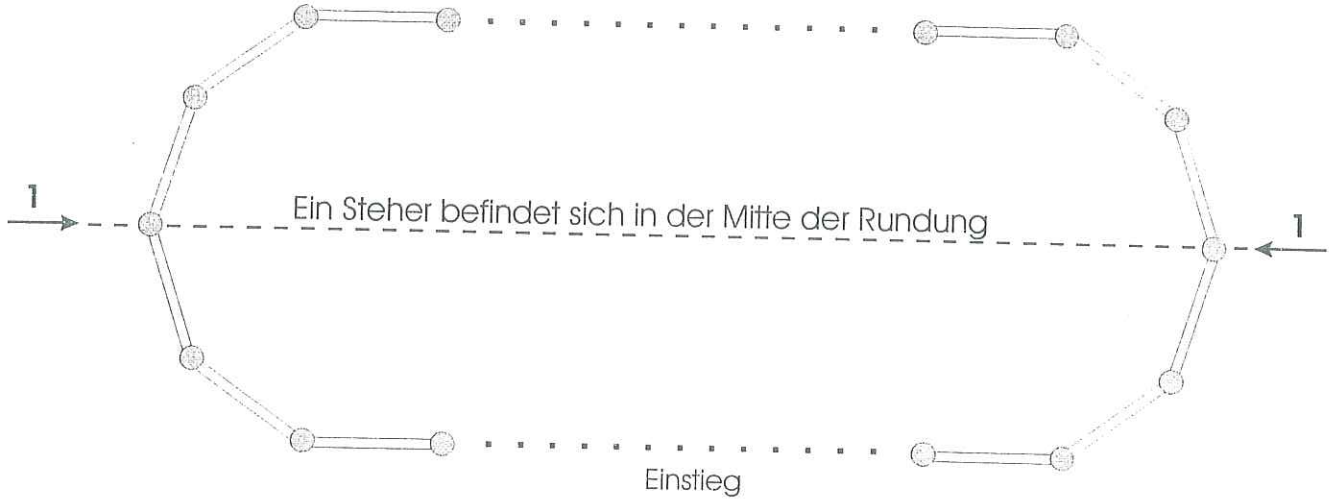

Wichtig: Bei Schwimmbecken Durchmesser 5.5m mit 12 Steher ist die Gleitschiene auf der mit dem Aufkleber gezeichnete Stelle zu trennen - durchschneiden.

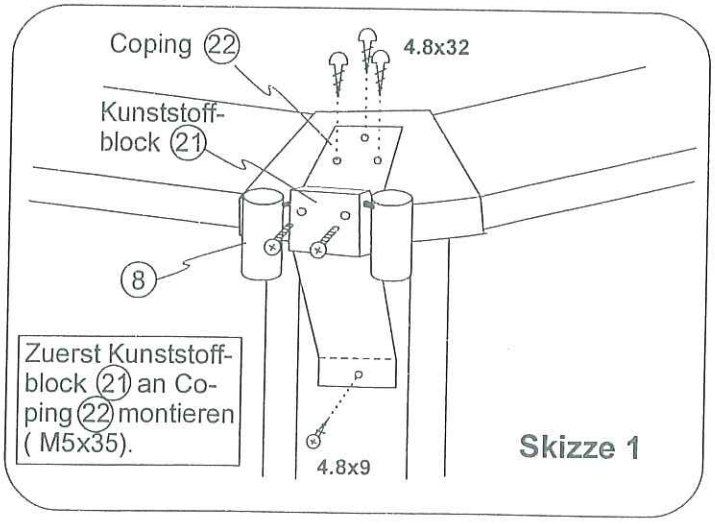

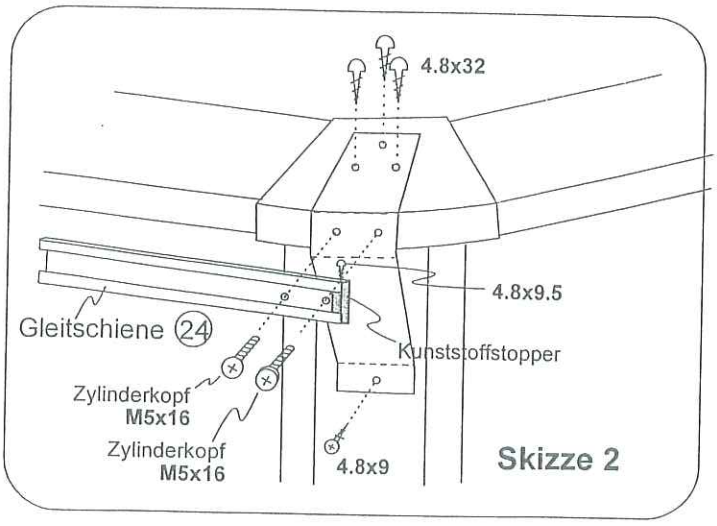

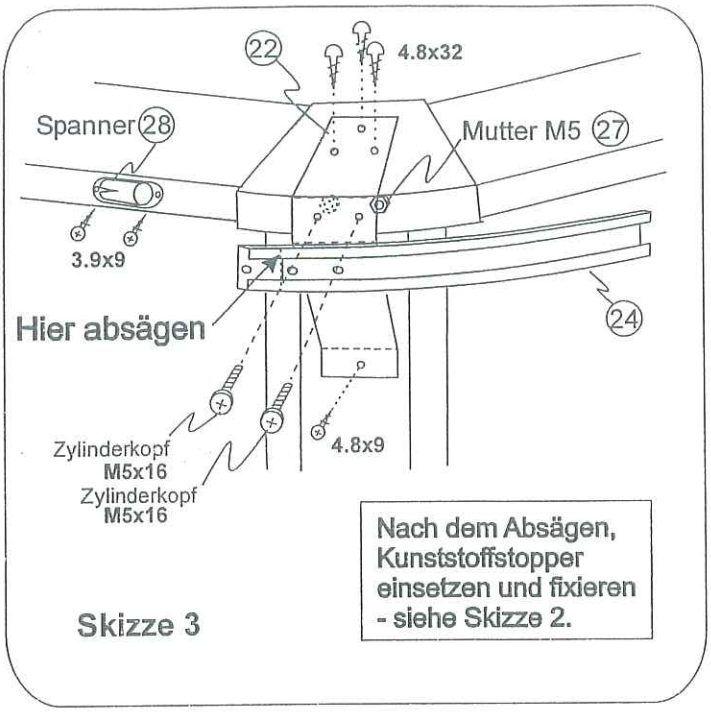
22
4.8x32
Spanner 28
Mutter M5 27
3.9x9
Hier absägen
24
Zylinderkopf
M5x16
Zylinderkopf
M5x16
4.8x9
Nach dem Absägen, Kunststoffstopper einsetzen und fixieren - siehe Skizze 2.
Skizze 3

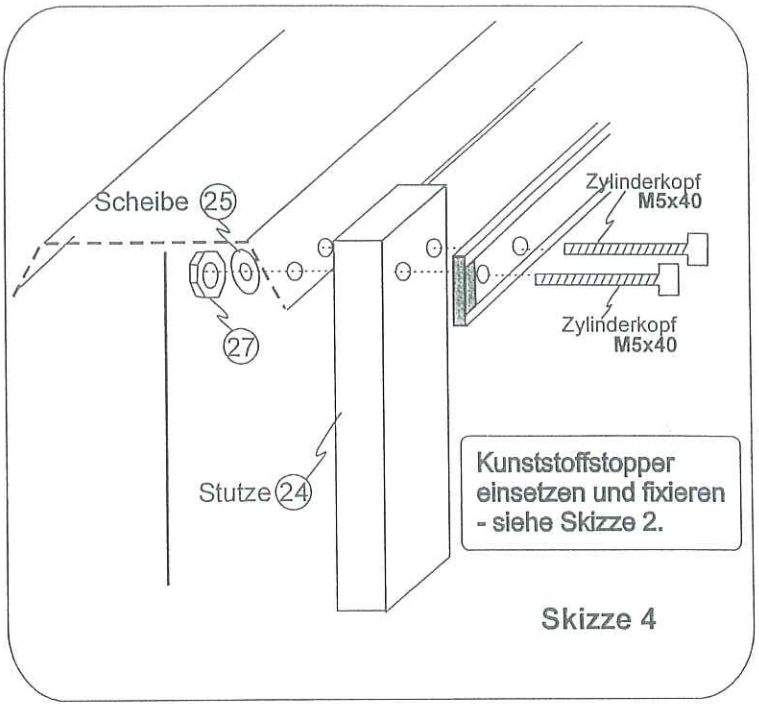
Scheibe 25
Zylinderkopf
M5x40
27
Zylinderkopf
M5x40
Stutze 24
Kunststoffstopper einsetzen und fixieren - siehe Skizze 2.
Skizze 4

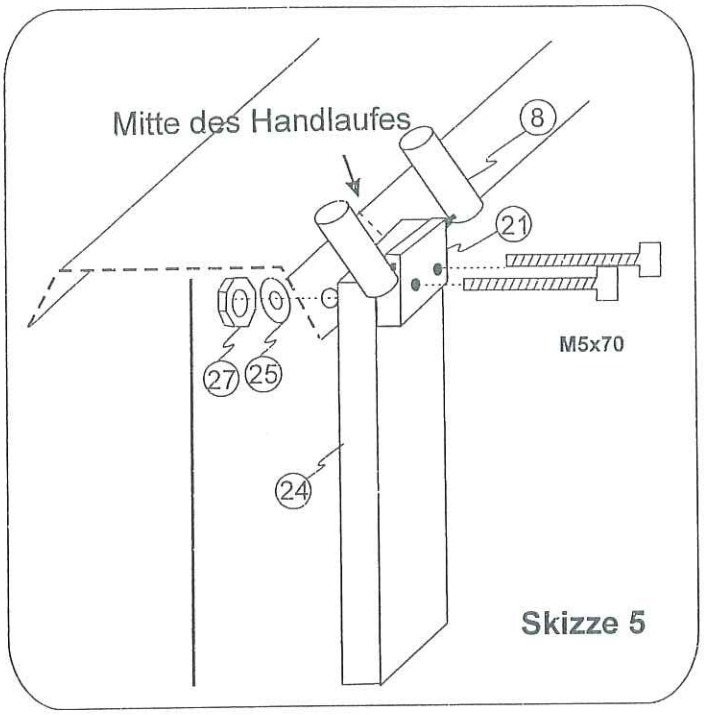
Mitte des Handlaufes
8
21
27 25
M5x70
24
Skizze 5

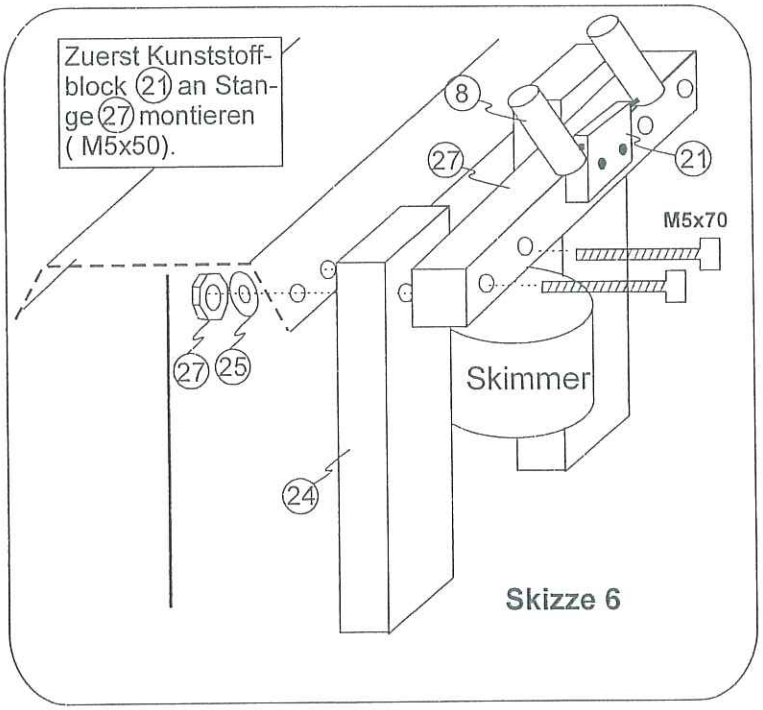
Zuerst Kunststoff-block 21 an Stange 27 montieren (M5x50).
8
27
21
M5x70
27 25
Skimmer
24
Skizze 6

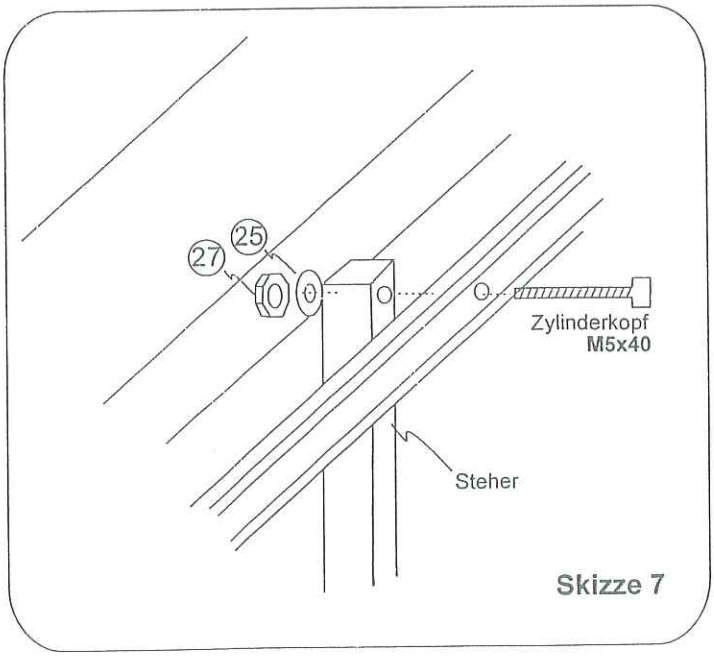
27
25
Zylinderkopf
M5x40
Steher
Skizze 7

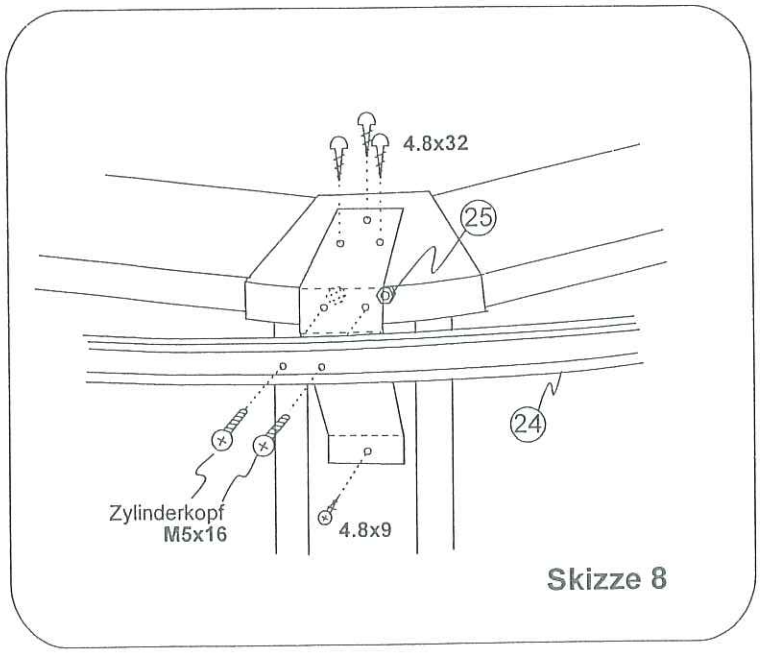
4.8x32
25
24
Zylinderkopf
M5x16
4.8x9
Skizze 8

3. Zusammensetzung der Bögen

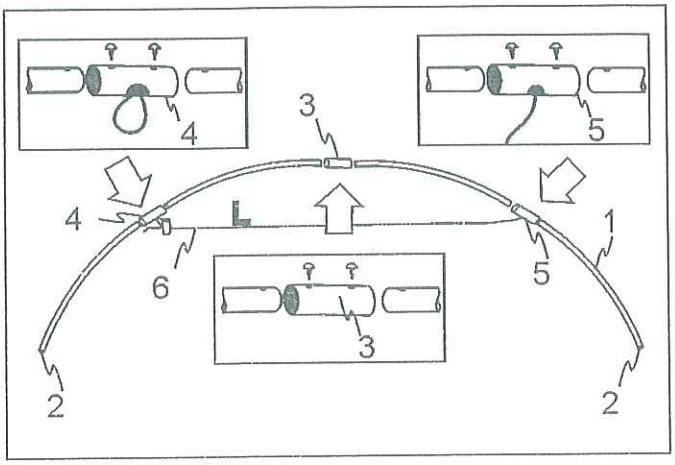

Beckengröße	Orientierungslänge des Verbindungsseils
3.7m	275 cm
4.5m	295 cm
5.5m	345 cm
5.6x3.6m	345 cm
7.3x3.7m	450 cm

Bogen (1)
Ein Bogen besteht aus vier Bogenteilen (1), die mittels Verbindungshülsen (3), (4) und (5) und Schrauben (Ø 4.8 x 9 mm) zusammengesetzt werden. Zwei Teile davon haben eine schwarze Endkappe (2).

Je nach Schwimmbeckengröße gibt es bis zu drei verschiedene Verbindungshülsen.

Verbindungshülsen (3) für Schwimmbecken bis inkl. Ø 3.5 m
Bei Schwimmbecken bis Ø 4.2m sind alle Verbindungshülsen (3) gleich. Zum Zusammensetzen legen Sie die einzelnen Bogenteile (1) auf den Boden mit dem Stift nach oben und setzen Sie diese mit den Verbindungshülsen (3) zusammen.

Verbindungshülsen (3), (4) und (5) für Schwimmbecken ab inkl. Ø 4.2m
Bei Schwimmbecken ab Ø 4.2m werden drei verschiedene Verbindungshülsen (3), (4) und (5) eingesetzt.

- Einzelne Bogenteile mit dem Loch nach oben ausgerichtet auf den Boden legen.
- Hülsen (4) mit der Lasche oder dem Verbindungsseil (5) in die Bogenteile mit der schwarzen Endkappe (2) einschrauben.
- Ein kompletter Bogen besteht aus einer Verbindungshülse mit Lasche (4), einer Hülse mit Verbindungsseil (5) sowie einer Hülse (3) ohne zusätzliche Seile.

Das Verbindungsseil (6)
wird bei Schwimmbeckengrößen ab inkl. Ø 4.2m verwendet um das Durchhängen der Überdachung zu verhindern. Das Verbindungsseil (6) muss immer gespannt sein. **Ein nicht gespanntes Verbindungsseil kann dazu führen, das die Tür schwer zu schlissen ist.**

4. Einschieben der Bögen in die Folie

- Folie ausbreiten so, dass beide Taschen übereinander liegen.
- Den ersten Bogen in die untenliegende Tasche der Folie einschieben. Bei Schwimmbecken mit einer Größe ab inkl. Ø 4.2m sollte zuerst das Bogenende mit der Verbindungshülse (4) mit Lasche eingesteckt werden, damit das Einschieben leichter ist.
- Beide Bögen müssen an jeder Seite in gleichen Abständen aus den Taschen herausragen.
- Das Verbindungsseil (6), wenn vorhanden, durch die Öffnung in der PVC Folie herausziehen und mittels Stift (7) an die gegenüberliegende Lasche der Verbindungshülse (4) einhaken.

5. Gummiseile, Spannseil und Zugseil

Gummiseile (10) bei freistehenden Becken
Durch die Gummiseile (10) wird der Cabrio Dom auf dem Schwimmbecken verspannt!
Im Keder (18) sind immer zwei zusammengehörende Löcher vorhanden, durch das erste das Gummiseil (10) von innen nach Außen durchstecken und an Keder verknoten und in das zweite umgekehrt zurückführen. Nun auch dieses Ende an Keder verknoten. Den zweiten Knoten nicht zu fest zuziehen, damit das Gummiseil(10) eventuell noch verstellt werden kann.

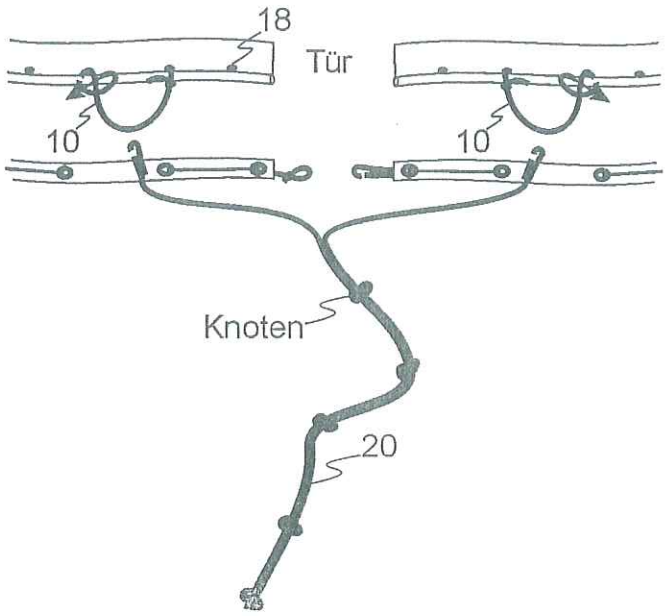

Gummiseile(10) erst nach dem der Cabrio Dome aufgestellt ist anknoten. Gummiseile(10) **immer** so an das Keder(18) anknoten, das sich der Steher vom Schwimmbecken **in der Mitte** der beiden Anknotstellen des Gummiseiles(10) im Keder(18) befindet.

Gummiseile (10) bei eingebauten Becken
Wie bei freistehenden Becken, jedoch wird zusätzlich in das Gummiseil das Ringbolzen (16) eingefädelt (extra zu bestellen).

Gummiseil (15) im Folienrand
Das Gummiseil (15) wird durch die Löcher (17) in dem Folienrand rundum eingezogen, beginnend bei der Tür, und am Ende mit einer Lasche geschlossen.

Zugseil (20)
Mit dem Zugseil (20) zieht man dem Cabrio Dome über das Schwimmbecken.
Zugseil (20) laut Skizze montieren, Knoten im einen Abstand von Ihrer Armlänge anknoten. (ca. 50 cm)

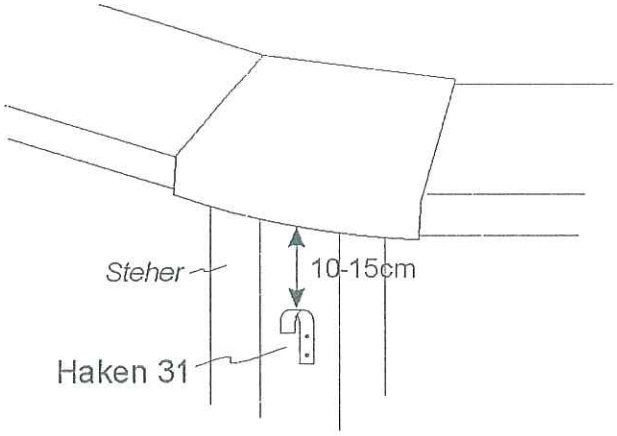

Haken (31)
Haken laut Skizze an alle Steher ca. 10 cm unter dem Handlauf mit Schrauben 4.8x9.5 befestigen. Nur Bohrer Ø 4 mm verwenden.

6. Bedienung – Aufziehen

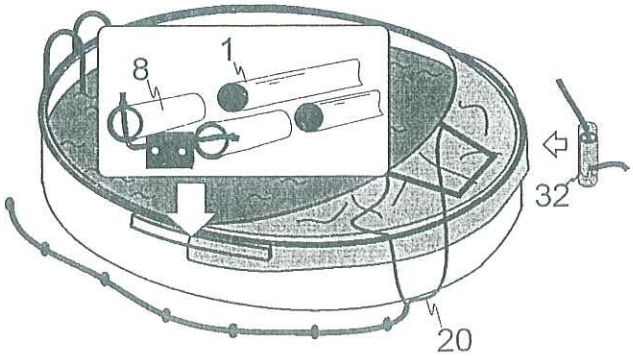

- Den Cabrio Dome an den Rand gegenüber der Einstiegsleiter legen und darauf achten, dass sich die Seite mit der Tür und dem Zugseil oben befindet.
- An beiden Seiten die Bögen in die Einsteckhülsen (8) stecken. **Den untenliegenden Bogen in die linke Einsteckhülse und den obenliegenden Bogen in die rechte Einsteckhülse einstecken, sofern sich die Einstiegsleiter an der rechten Seite befindet.** Sollte sich die Leiter auf der linken Seite befinden, genau umgekehrt anwenden.

WICHTIGER AUFKLAPPHINWEIS:

An der Seite gegenüber der Tür ist das Spannseil im Spanner (32) festzuklemmen, damit der Dom beim aufstellen nicht nach Vorne umklappt!!
Den Spanner (32) vor dem ersten Aufbau an einem Steher ca. 1 cm unter dem Haken (31) befestiegen.

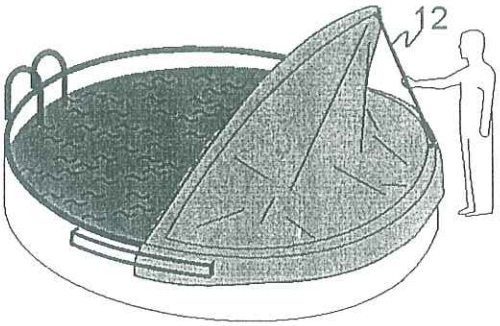

- Den oben liegenden Bogen mit dem Aufstell-Hilfs-Stab (12) hochheben und diesen zwischen den beiden Bögen einsetzen. Falls zwei Personen Cabrio Dome aufstellen, hebt eine den oben liegenden Bogen hoch.

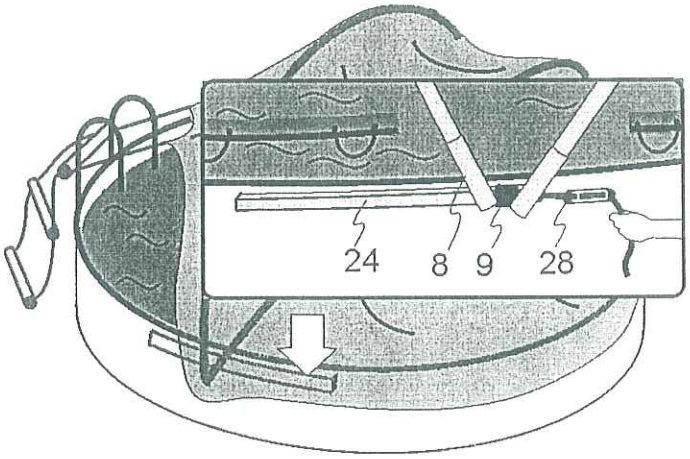

- Das Seil (12) am Schieber (9) an dem Spanner (28) einklemmen um ein Verrutschen des Schiebers (9) während des Aufziehens zu verhindern. Falls Ihr Cabrio Dome mit zwei Schiebern (9) ausgestattet ist, diese an beiden Seiten einklemmen.

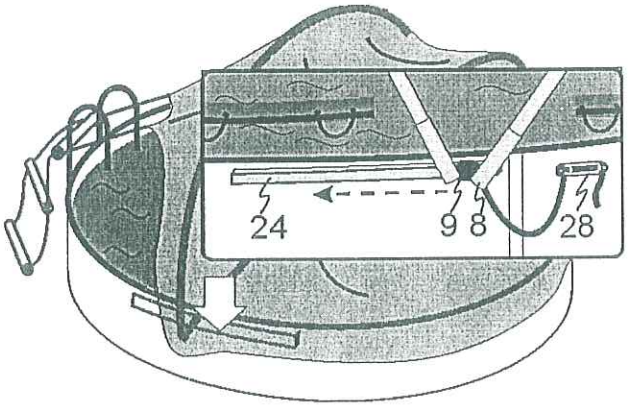

- Mit dem Zugseil (20) den Cabrio Dome aufziehen und das Zugseil (20) mit dem Alu-Stab (19) an die Einstiegsleiter anhaken.
- Das Seil (12) vom Spanner (28) lösen und den Schieber (9) bis zum Ende der Gleitschiene (24) schieben. Falls Ihr Cabrio Dome mit zwei Schiebern (9) ausgestattet ist, diese an beiden Seiten schieben.

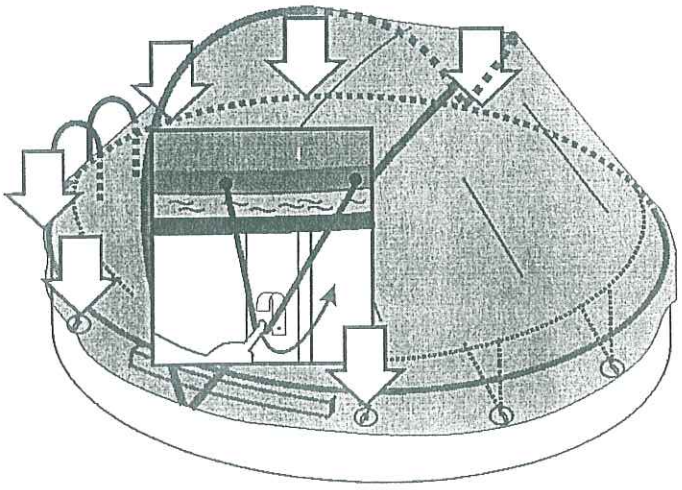

- Cabrio Dome aufziehen und die Gummiseile (10) an den Haken (31) anhaken.

WICHTIG:

Cabrio Dome am Anfang langsam aufziehen, damit das Wasser, daß evtl. zwischen der Folie ist ablaufen kann.

7. Bedienung – Richtige Einstellung von Gummiseilen und Einsteckhülsen

Die Konstruktion des Cabrio Dome's ermöglicht bei **minimaler** Spannung der Gummiseile (10) eine faltenfreie Form. Sollte eine Falte auftreten ist das Gummiseil unter dem Anfang der Falte zu stark gespannt oder ist das Gummiseil nicht richtig an den Keder geknotet (siehe Kapitel 5. Gummiseile)

Die Spannkraft des Gummiseils (10) wird durch das versetzen der Knoten reguliert.

WICHTIG:
Gummiseile KEINESFALLS zu stark spannen. Zu starke Spannung in den Gummiseilen führt zur Folienschaden!!

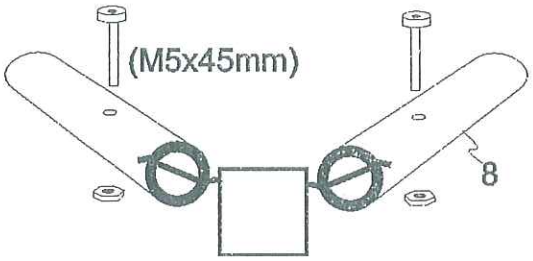

WICHTIGE MONTAGEHINWEISE:

1. Befindet sich der Keder weniger als 15 cm vom Schwimmbeckenrand, müssen in die Einsteckhülsen (8) Schrauben (M5x45mm) laut Skizze eingesteckt werden.

2. Ist der Reißverschluss schwer zu schlissen durch die Spannung in der Folie, so ist die richtige Positionierung (Steher muss sich in der Mitte befinden) der beiden Gummiseile, die neben der Tür angeknotet sind, zu überprüfen. Falls dass doch in Ordnung ist, in die Einsteckhülsen (8) Schrauben (M5x45mm) laut Skizze einstecken.

3. Bei voll eingebauten Becken müssen immer in die Einsteckhülsen (8) Schrauben (M5x45mm) laut Skizze eingesteckt werden.

8. Bedienung – Zusammenklappen

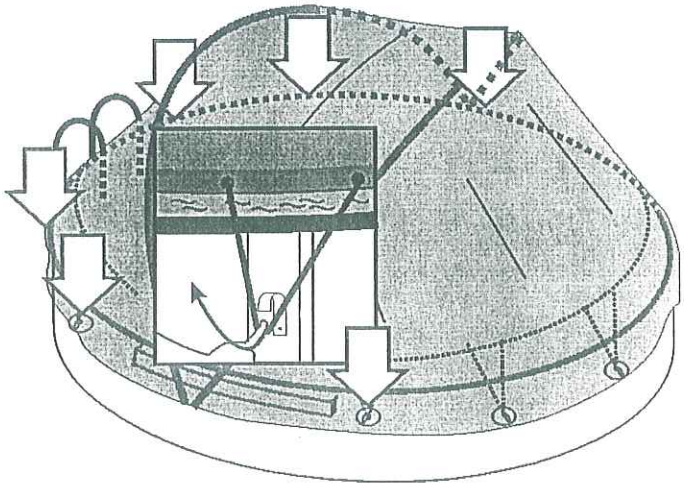

- Die Gummiseile (10) auf der ganzen Hälfte der Einstiegsseite und noch im Bereich der Gleitschiene (24) lösen.

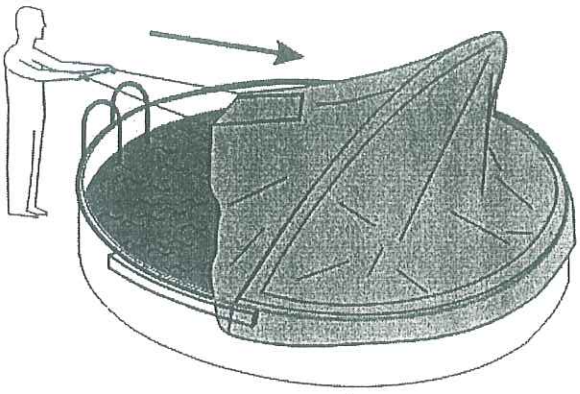

- Cabrio Dome umklappen. Durch das Zugseil (20) muss das Umklappen kontrolliert werden.

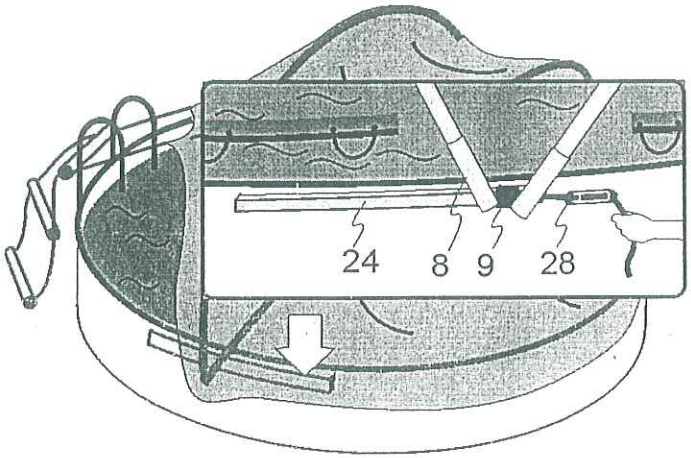

- Das Zugseil (20) mit dem Alu-Stab (19) an die Einstiegsleiter anhaken. Cabrio Dome entlang der Gleitschiene (24) schieben und das Seil (12) im Schieber (9) in den Spanner (28) einklemmen. Falls Ihr Cabrio Dome mit zwei Schiebern (9) ausgestattet ist, diese an beiden Seiten schieben und einklemmen.

- Cabrio Dome jetzt völlig umklappen.
- Die Folie aus dem Wasser ziehen und auf dem Schwimmbeckenrand ablegen.

9. Einsatzbereich, Überwinterung, Reparaturen

Cabrio Dom ist windfest (bis 3 Bf) und **muss vor dem Sturm vom Schwimmbecken entfernt werden .** Im windigen Wetter, die Tür schlissen. Durch die Türöffnung können die Windböen den Cabrio Dome beschädigen oder sogar wegreisen!!

Cabrio Dome ist **KEINE Winterüberdachung** und **muss** deswegen **im Winter abgebaut** und trocken und frostfrei gelagert werden.

Obwohl Strapazierfähige Folie, können Löcher entstehen. Die sind mit einem PVC Kleber für Schwimmbeckenhüllen (erhältlich bei Ihrem Schwimmbadhändler) und beigelegter PVC Folienfleck zu beheben. Den Folienfleck ca. 2-3cm größer als das Loch schneiden. Folienfleckenden runden. Gebrauchanweisungen vom Folienkleber beachten.

10. Sicherheitshinweise

ACHTUNG

Während dem Einsetzen und Zusammenklappen des Domes darf sich keine Person im Schwimmbecken befinden !!

Cabrio Dome ist KEINE kindersichere Überdachung!!